Būvobjektu elektrosadalnes

T348-U

APRAKSTS

- Pulverkrāsots alumīnija korpuss, noturīgs pret sālsūdeni
- Monolīta konstrukcija, kas spēj izturēt skarbus ekspluatācijas apstākļus
- Pašaizkrītošs automātslēdžu vāciņš
- Iebūvēti rokturi
- Iespējams sakraut vienu uz otra
- 1,5 m garš savienojuma kabelis ar Schuko tipa kontaktdakšu
- CEE spraudkontakts izejošajiem kabeļiem

TEHNISKIE DATI

- Transformatora ierīce ir izgatavota un pārbaudīta saskaņā ar standartu EN 61 558
- Transformators 230/48V 1500VA
- Savienojuma kabelis ar 16A 2 polu/230 V Schuko tipa kontaktdakšu
- 3 CEE spraudkontakti 216-12 48 V
- Automātslēdži ar C-tipa raksturlīkni
- Aizsardzības klase IP44
- Svars: 25kg
- Aizsardzība pret īssavienojumu Icf = 17kA
- Marķēta ar CE zīmi



11.21

SATEMA BALTIC SIA
Krasta 3 k-1, Salaspils, LV-2169
Tel.+371 65048616, Mob.tel.+371 29251728
e-mail aigars.germanis@satema.lv

T348-U

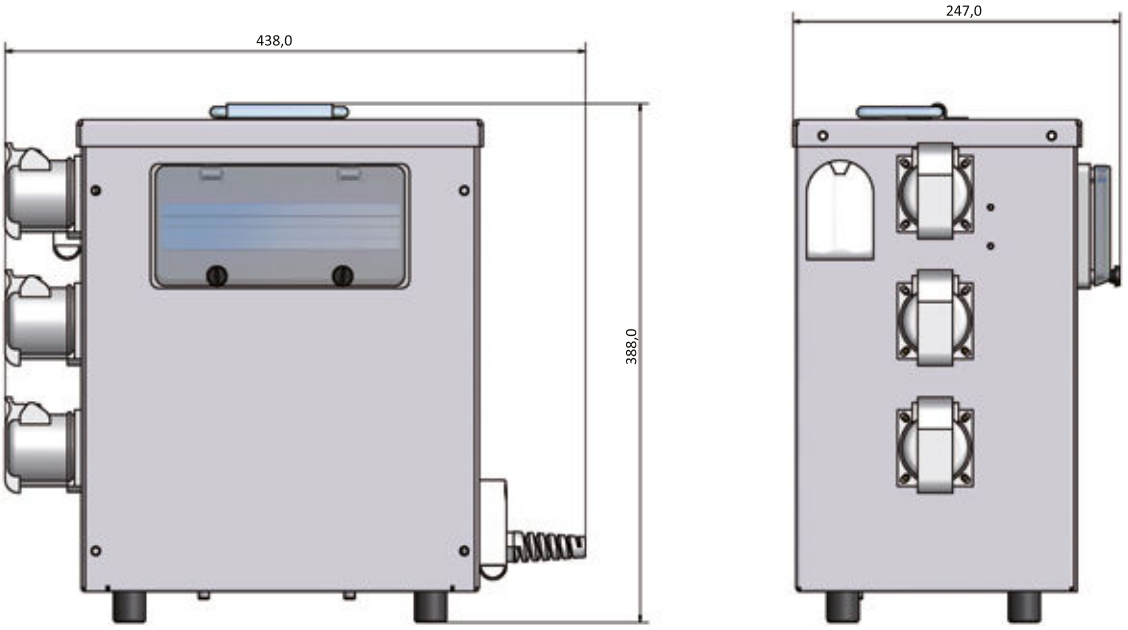

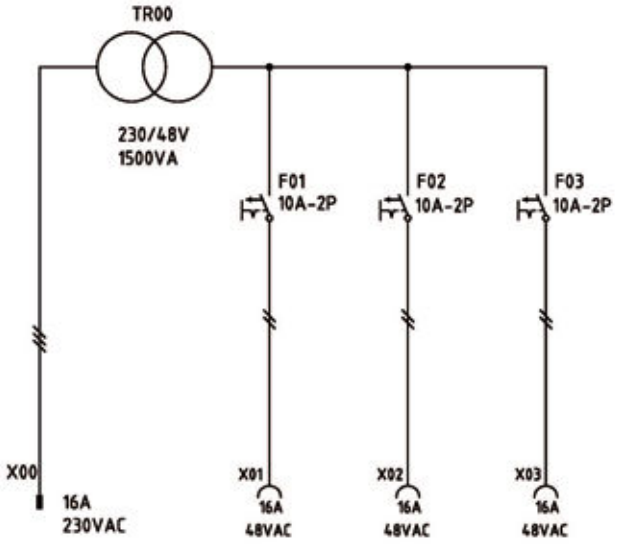

Modelis	Ienākošā Schuko tipa kontaktdakšu 16A	Izejošajiem Izvadi CEE 216-12 3x480W 48V	Izejošajiem Spaiļu bloks 3x480W 48V
T348-U	1	3	

11.21

SATEMA BALTIC SIA
Krasta 3 k-1, Salaspils, LV-2169
Tel.+371 65048616, Mob.tel.+371 29251728
e-mail aigars.germanis@satema.lv