Elektrosadalnes

U63/8111-21

APRAKSTS

- Pulverkrāsots alumīnija korpuss, noturīgs pret sālsūdeni
- Monolīta konstrukcija, kas spēj izturēt skarbus ekspluatācijas apstākļus
- Aprīkots ar rokturi pārnēsāšanai un statīvu. Iespējams uzstādīt pie sienas
- Ar pašaizkrītošu automātslēdžu vāciņu

TEHNISKIE DATI

- Ierīce ir izgatavota un pārbaudīta saskaņā ar standartu EN 61 439-4
- Automātslēdži ar C-raksturlīkni
- Aizsardzības klase IP44
- Svars: 11kg
- Aizsardzība pret īssavienojumu Icf = 17 kA
- Marķēta ar CE zīmi



01.21

SATEMA BALTIC SIA
Krasta 3 k-1, Salaspils, LV-2169
Tel.+371 65048616, Mob.tel.+371 29251728
e-mail aigars.germanis@satema.lv

U63/8111-21

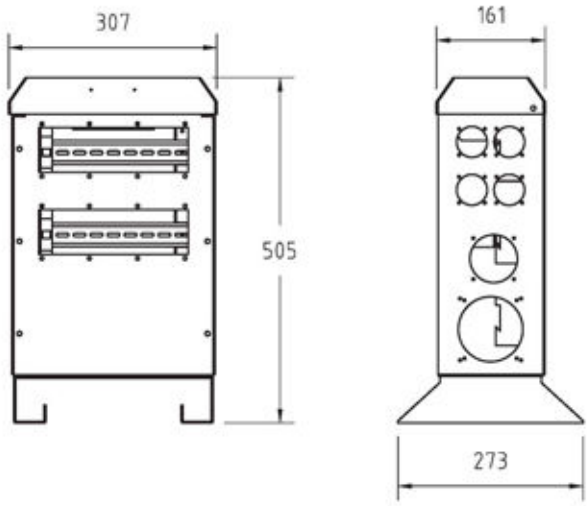

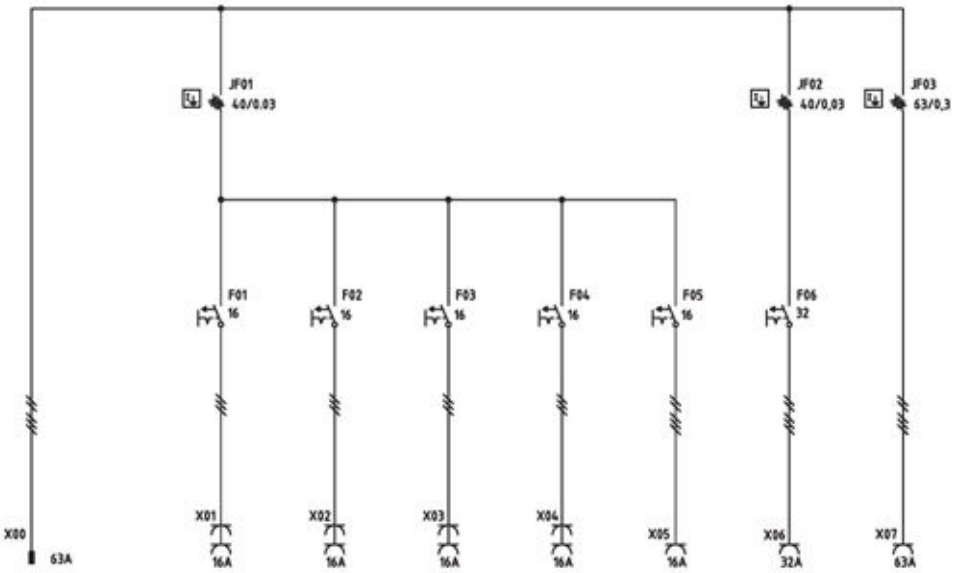

Modelis	Pievadi CEE tipa 5 polu kontaktrozete 400V A	Izvadi Schuko tipa 2 polu kontaktrozete 230V 16A	Izvadi CEE 5 polu kontaktrozete 400V 16A	Izvadi CEE 5 polu kontaktrozete 400V 32A	Izvadi CEE 5 polu kontaktrozete 400V 63A	RCD 0,03A	RCD 0,3A
Mini U63/8111-21-P	63	8	1	1	1	2	1

01.21

SATEMA BALTIC SIA
Krasta 3 k-1, Salaspils, LV-2169
Tel.+371 65048616, Mob.tel.+371 29251728
e-mail aigars.germanis@satema.lv