Rozešu bloks BC32/411-1

APRAKSTS

- Kontaktligzdu komplekts ir izgatavots no spēcīgas un siltumizturīgas ABS plastmasas/ triecienizturīga termoplastiska materiāla
- Konstrukcija un dizains ir veidoti tā, lai ierīce būtu ērta un parocīga, viegli lietojama, viegli uzturama labā darba kārtībā un viegli vadāma
- Automātiski aizverams caurspīdīga polikarbonāta vāks
- Piederumos ir iekļauts piekarcaurums, lai ierīci varētu uzstādīt pie sienas



TEHNISKIE DATI

- Ierīce ir izgatavota un pārbaudīta saskaņā ar standartu EN 61 439-4
- 1 fāzes un 3 fāzu 16 A un 32 A spraudkontaktu drošību nodrošina RDC, kar nostrādes strāvu 30mA
- Automātslēdži ar C-tipa raksturlīkni
- 40 A noplūdes strāvas uz zemi aizsardzības automātslēdži atbilst A tipam
- Aizsardzības klase IP44
- Svars: 3kg
- Sertifikācija: Semko un CE

SATEMA BALTIC SIA
Krasta 3 k-1, Salaspils, LV-2169
Tel.+371 65048616, Mob.tel.+371 29251728
e-mail aigars.germanis@satema.lv

Rozešu bloks BC32/411-1

Izmēri

Platums:	320mm
Augstums kopā ar rokturiem:	340mm
Dziļums:	145mm

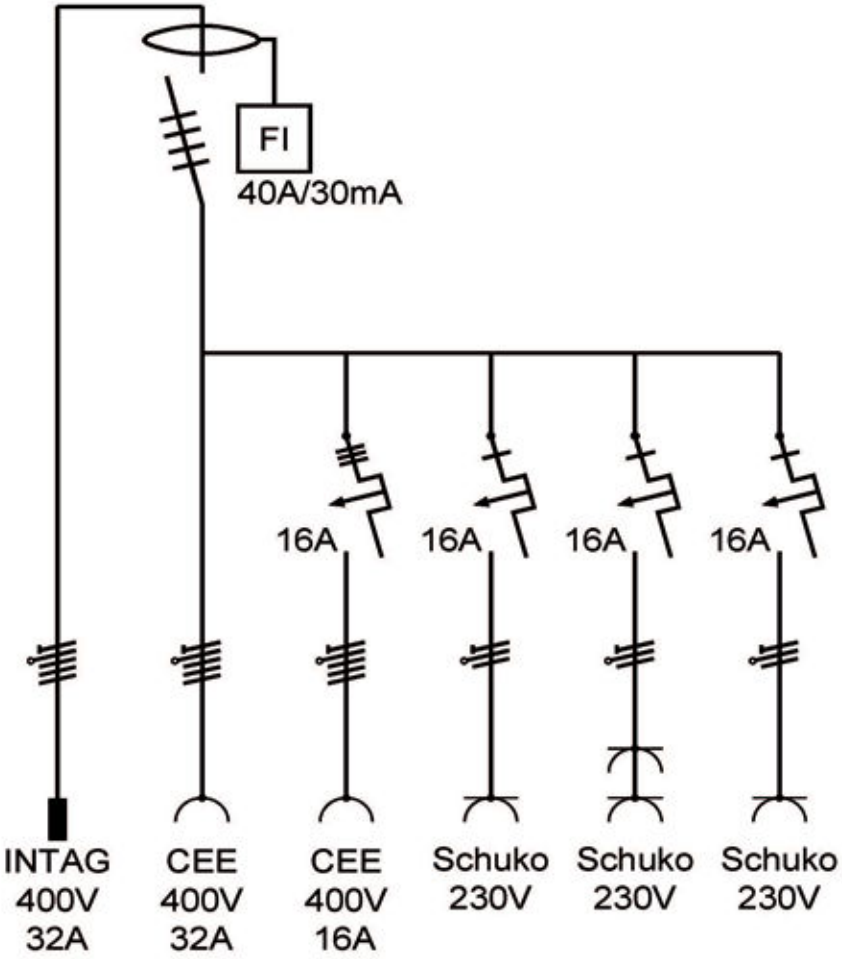

Modelis	Pievadi CEE tipa 5 polu kontaktrozete 400V 32A	Izvadi Schuko tipa 2 polu kontaktrozete 230V 16A	Izvadi CEE 5 polu kontaktrozete 400V 16A	Izvadi CEE 5 polu kontaktrozete 400V 32A	Izvadi CEE 5 polu kontaktrozete 400V 63A	RCD 0,03A	RCD 0,5A
BC32/411-1	1	4	1	1		1	

01.21

SATEMA BALTIC SIA
Krasta 3 k-1, Salaspils, LV-2169
Tel.+371 65048616, Mob.tel.+371 29251728
e-mail aigars.germanis@satema.lv