Būvobjektu elektrosadalnes

ZFSF 630/32/2121-31 (B)

APRAKSTS

- Pulverkrāsots alumīnija korpuss, noturīgs pret sālsūdeni
- Monolīta konstrukcija, kas spēj izturēt skarbus ekspluatācijas apstākļus
- Gatavs enerģijas piegādātāja savienojumam. Strāvas transformatora mērīšana. Atsevišķs skapis sānos elektrības skaitītājiem.
- Vadības panelis ir aprīkots ar kravas dakšu pacelšanas cilpām un kāju statīviem
- Vadības panelis ir divpusējs ar ienākošo un izejošo pusi.
- Slēdzamas durvis

TEHNISKIE DATI

- Ierīce ir izgatavota un pārbaudīta saskaņā ar standartu EN 61 439-4
- Automātslēdži ar C-tipa raksturlīkni
- Paredzēta sadalkopņu sistēmai 630A
- Aizsardzības klase IP44
- Svars: 250kg
- Aizsardzība pret īssavienojumu Icf = 25 kA
- Marķēta ar CE zīmi





01.21

SATEMA BALTIC SIA
Krasta 3 k-1, Salaspils, LV-2169
Tel.+371 65048616, Mob.tel.+371 29251728
e-mail aigars.germanis@satema.lv

ZFSF 630/32/2121-31 (B)

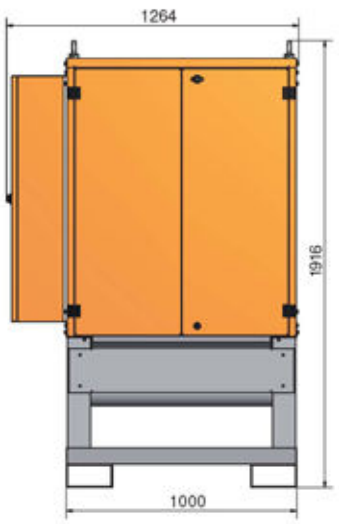



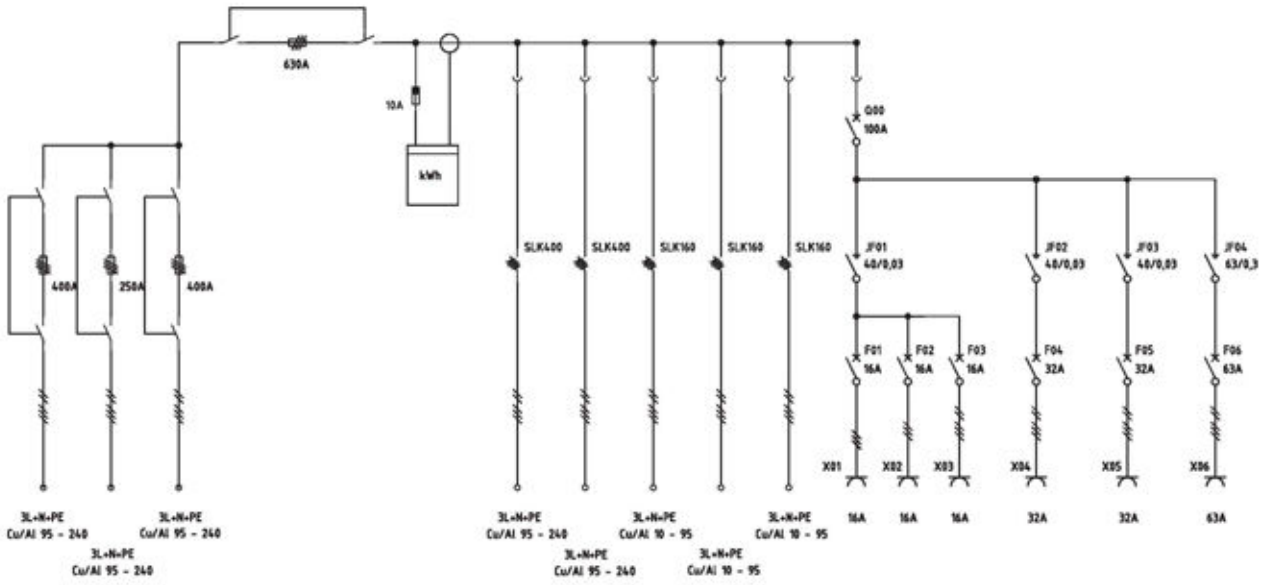

Ienākošās strāvas slēdzis: viens 250 A drošinātāja slodzes pārtraucējs, divi 400 A drošinātāja slodzes pārtraucēji

Ienākošā	Galvenais drošinātājs	Nemainīga izvade	Nemainīga izvade	Izvadi	Izvadi	Izvadi	Izvadi	RCD	RCD
Drošinātājs NH1	Drošinātājs NH3	Drošinātājs NHOO	Drošinātājs NH1-2	Schuko tipa 2 polu kontaktrozete 230V	CEE tipa 5 polu kontaktrozete 400V	CEE tipa 5 polu kontaktrozete 400V	CEE tipa 5 polu kontaktrozete 400V		
1x250A 2x400A	630A	125A	250A	16A	16A	32A	63A	0,03A	0,3A
3		3	2	2	1	2	1	3	1

01.21

SATEMA BALTIC SIA
Krasta 3 k-1, Salaspils, LV-2169
Tel.+371 65048616, Mob.tel.+371 29251728
e-mail aigars.germanis@satema.lv